PROYECTO IRB FASE III

CONTENIDO:

5 PLANOS DE DETALLES CONSTRUCTIVOS

5.1	PILASTRA	5.11	CERCO DE MALLA OLÍMPICA
5.2	CÁMARA DE REGISTRO ENERGÍA ELÉCTRICA	5.12	PORTÓN DE INGRESO
5.3	CAJA DE TERMICOS (IP55)	5.13	LOSA DE EQUIPOS FIBRA ÓPTICA
5.4	LOSA DE EQUIPOS	5.14	LOSA DE EQUIPOS SITIO CON PANEL SOLAR Y GRUPO GENERADOR
5.5	ESTRUCTURA DE LOSA DE EQUIPOS	5.15	SOPORTE DE ANTENA DE MICROONDAS (MW)
5.6	TABLERO DE DISTRIBUCIÓN PRINCIPAL	5.16	SOPORTE DE ANTENA SATELITAL (VSAT)
5.7	ESTRUCTURA DE TABLERO DE DISTRIBUCIÓN PRINCIPAL		
5.8	ESCALERILLA PORTA CABLES		
5.9	BARANDA METÁLICA		
5.10	SISTEMA DE ATERRAMIENTO		

PERSPECTIVA

PLANTA - Esc.: 1:20

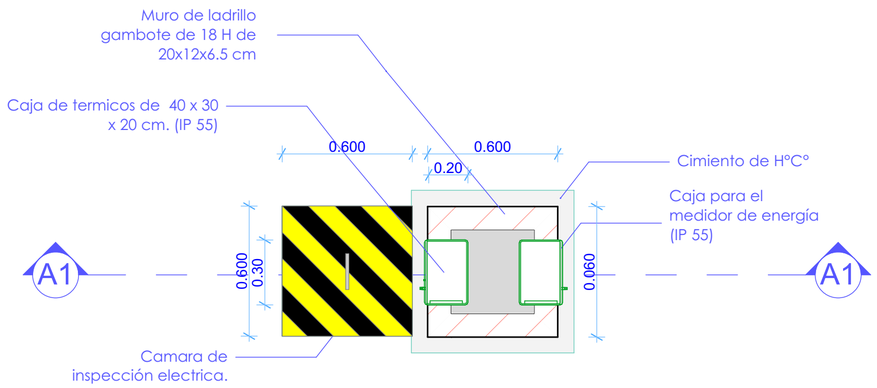

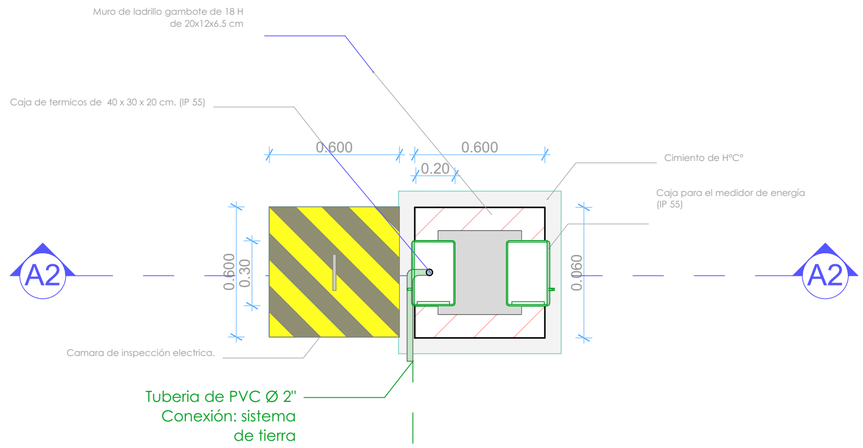

CORTE - Esc.: 1:20

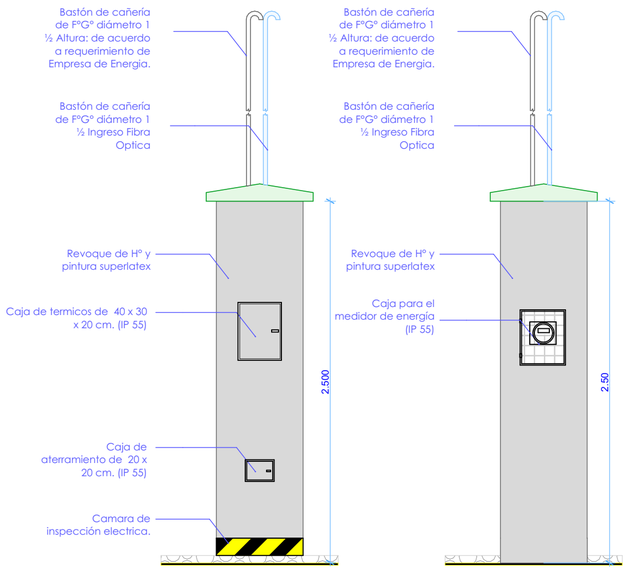

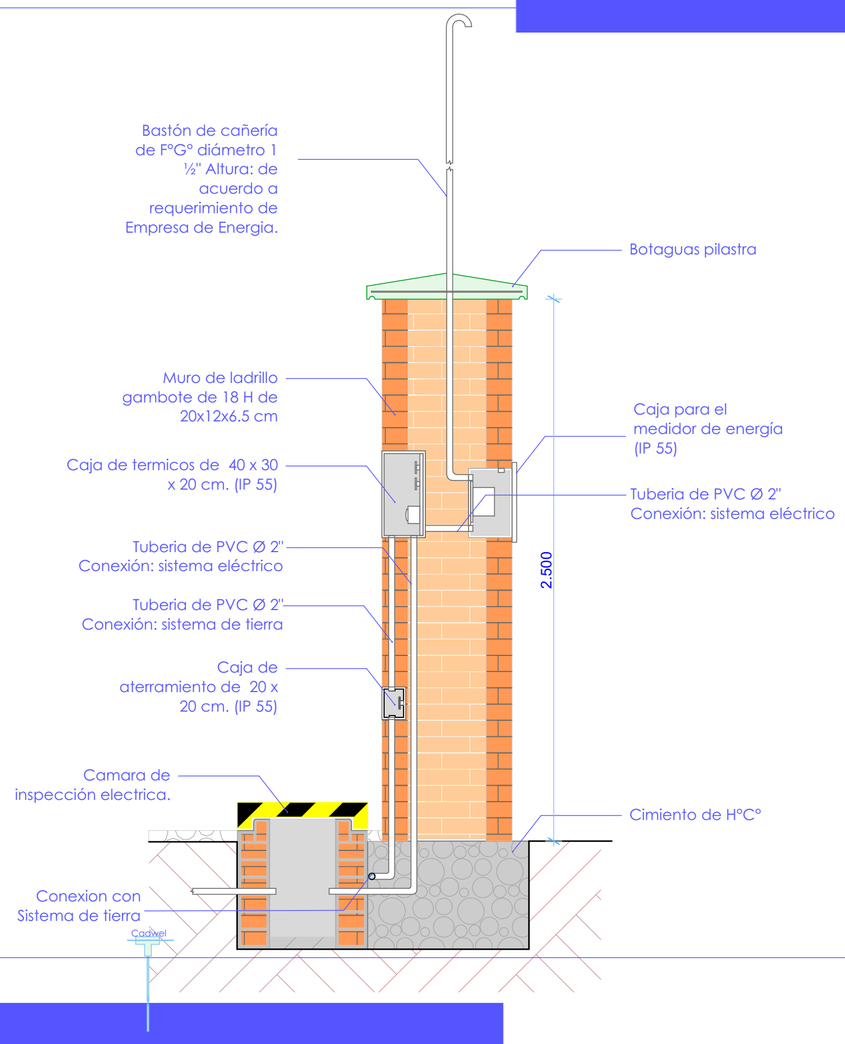

ELEVACIONES - Esc.: 1:30

PILASTRA

entel

PROYECTO IRB
FASE III

LA INFORMACIÓN DE ESTE DOCUMENTO ES DE PROPIEDAD INTELECTUAL DE LA EMPRESA ENTEL S.A.

Nombre de plano:
Detalles constructivos

PILASTRA

Escala: 1:20

Fecha: Noviembre 2021

Elaborado por: Arq. Miriam Mabel Ayala Rodriguez

Revisado por: Ing. Mauro Franco Mostajo Lopez

Aprobado por: Ing. Saul Lobaton Valdez

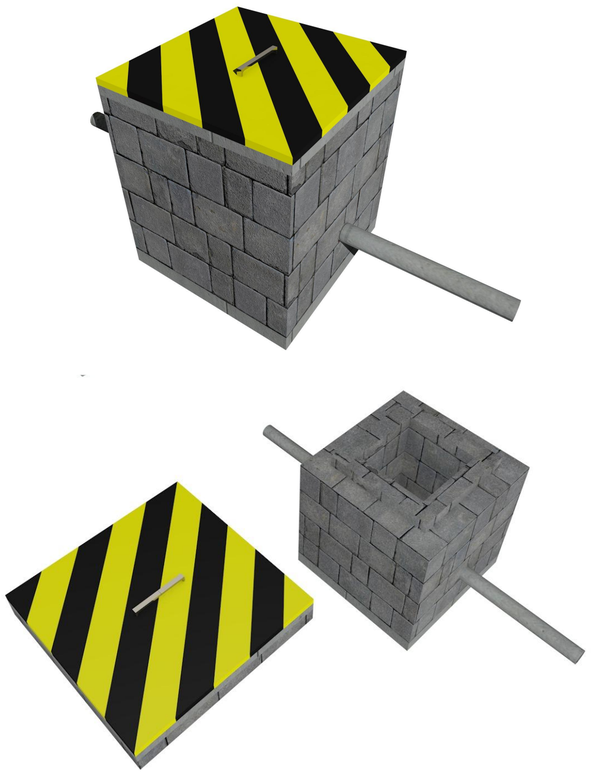

PERSPECTIVA

PLANTA - Esc.: 1:15

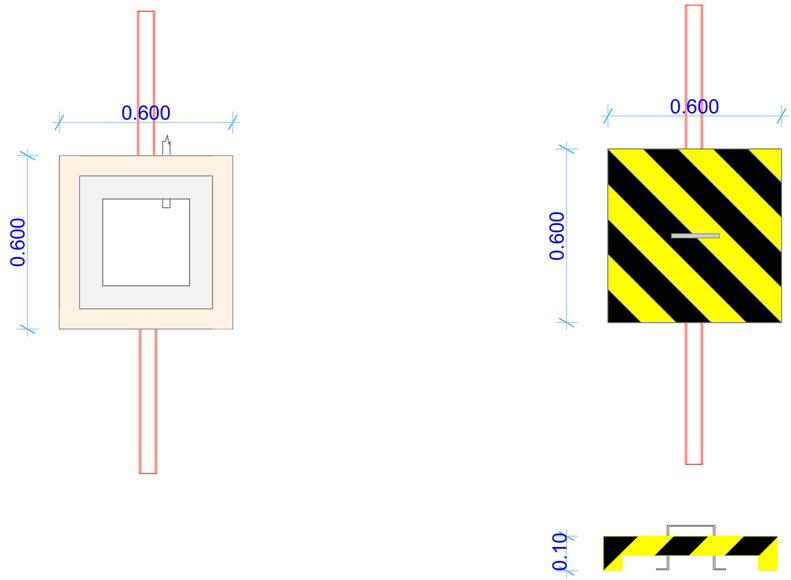

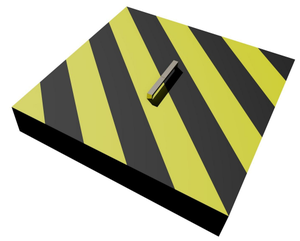

PLANTA - Esc.: 1:15
Señalética de colores

CORTE - Esc.: 1:10

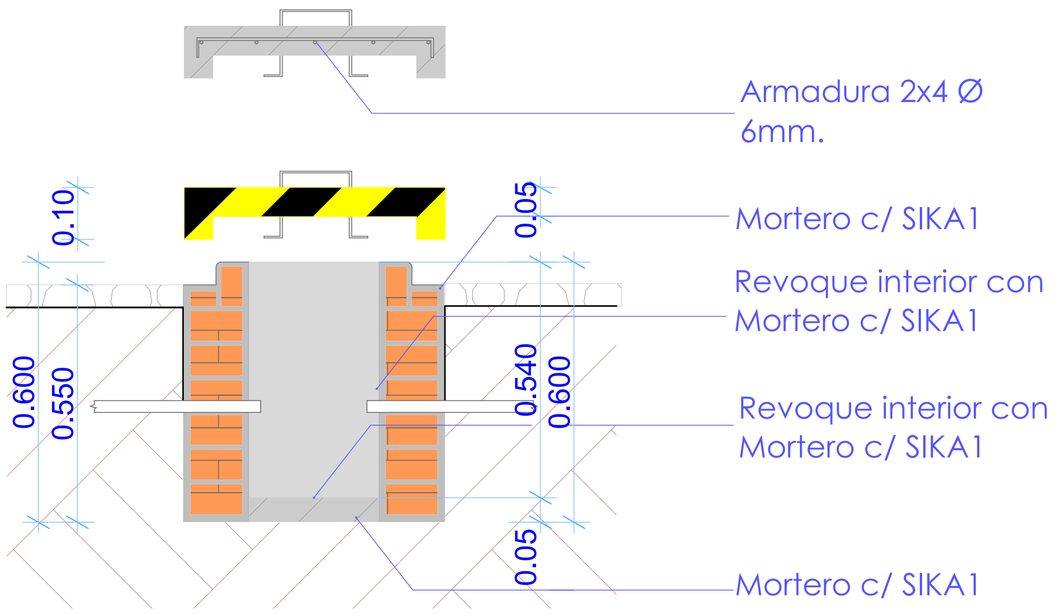

ENERGÍA ELÉCTRICA
CÁMARA DE REGISTRO

entel

PROYECTO IRB
FASE III

LA INFORMACIÓN DE ESTE DOCUMENTO ES DE PROPIEDAD INTELECTUAL DE LA EMPRESA ENTEL S.A.

Nombre de plano:
Detalles constructivos
ENERGÍA ELÉCTRICA
CÁMARA DE REGISTRO

Escala: 1:20

Fecha: Noviembre 2021

Elaborado por: Arq. Miriam Mabel Ayala Rodriguez

Revisado por: Ing. Mauro Franco Mostajo Lopez

Aprobado por: Ing. Saul Lobaton Valdez

PERSPECTIVA

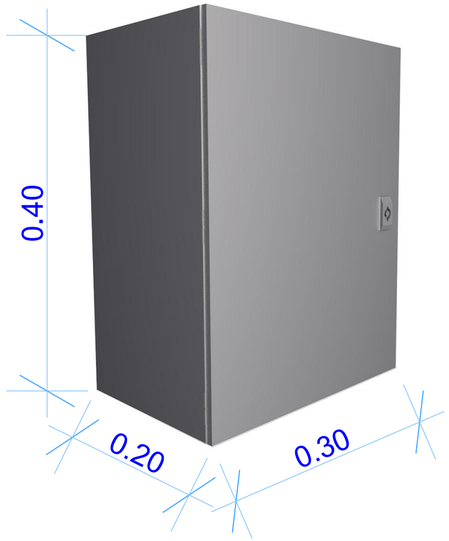

PLANTA - Esc.: 1:5

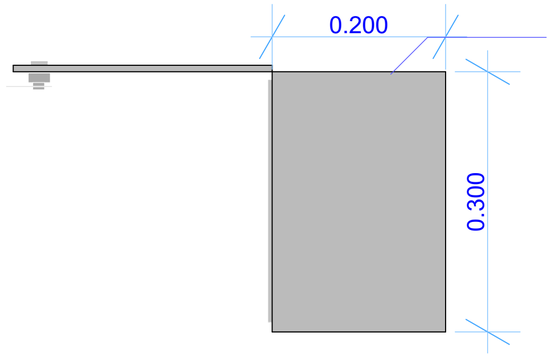

Caja de termicos de
40 x 30 x 20 cm. (IP 55)

CORTE - Esc.: 1:5

Caja de termicos de
40 x 30 x 20 cm. (IP 55)

Barra de cobre
20x2x0.5 cm.

Termico/Descargador
de sobre tension

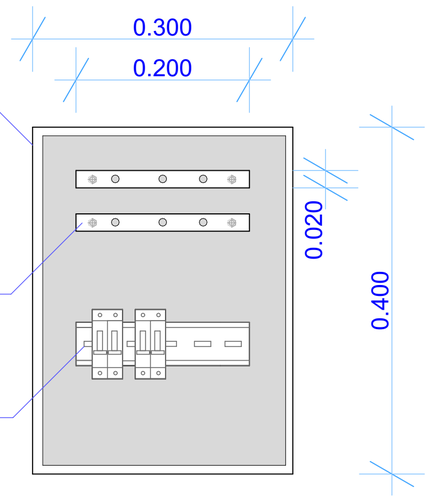

entel

PROYECTO IRB
FASE III

LA INFORMACIÓN DE ESTE DOCUMENTO ES DE PROPIEDAD INTELECTUAL DE LA EMPRESA ENTEL S.A.

Nombre de plano:

Detalles constructivos

CAJA DE TERMICOS (IP55)

Escala:
1:20
1:5

Fecha:
Noviembre 2021

Elaborado por:
Arq. Miriam Mabel Ayala Rodriguez

Revisado por:
Ing. Mauro Franco Mostajo Lopez

Aprobado por:
Ing. Saul Lobaton Valdez

CAJA DE TERMICOS (IP55)

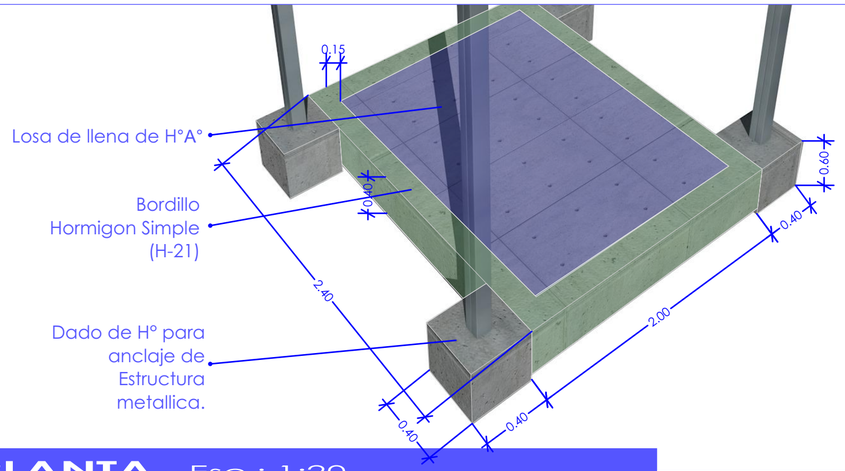

PLANTA - Esc.: 1:50

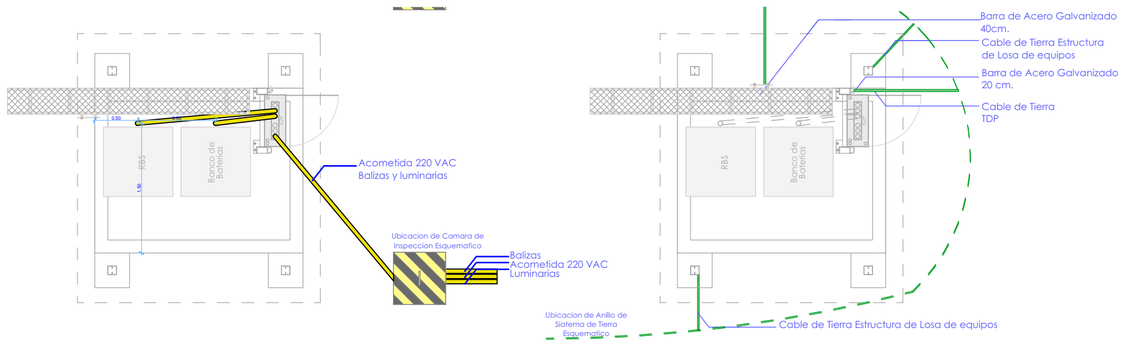

Sistema Electrico / Sistema de Tierra

PLANTA - Esc.: 1:20

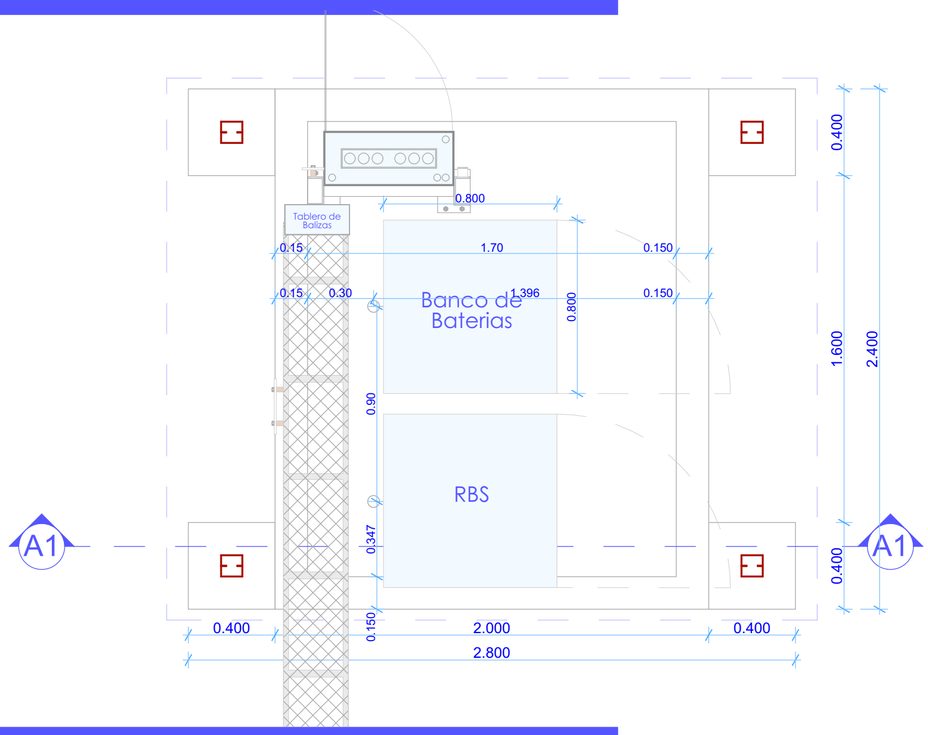

PERSPECTIVA

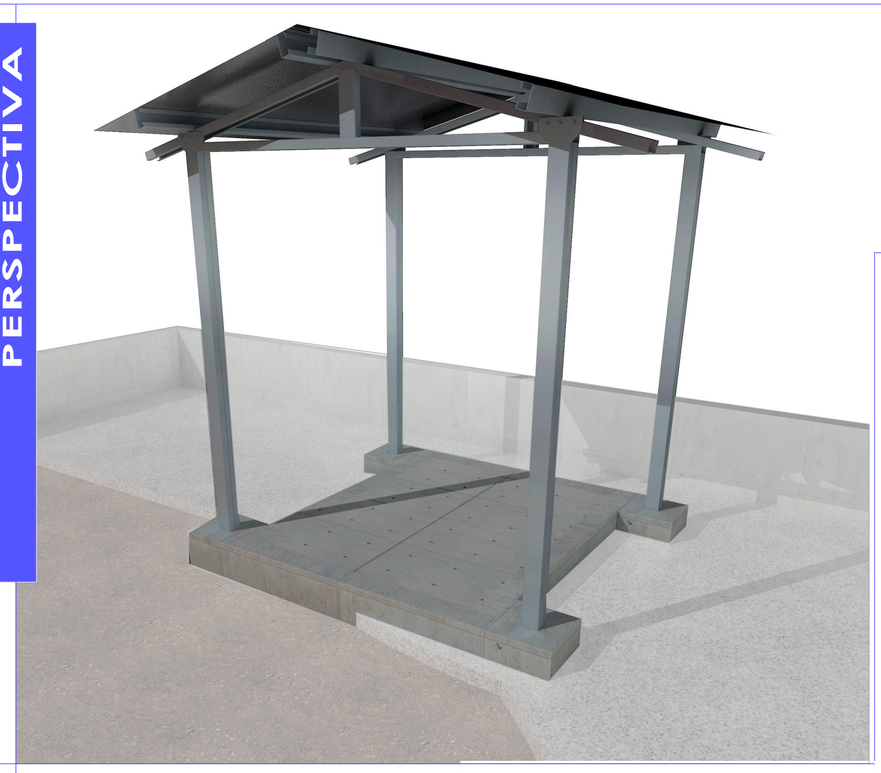

CORTE - Esc.: 1:20

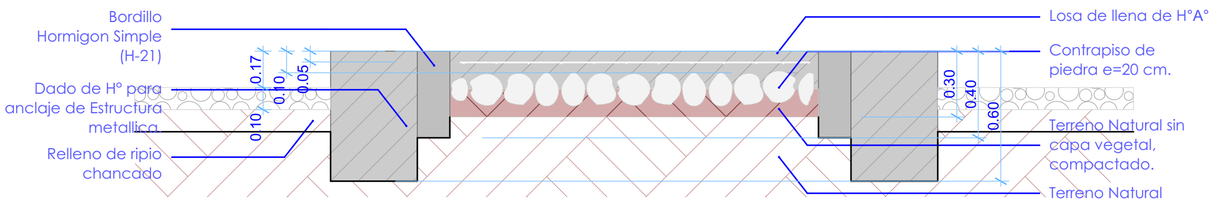

LOSA DE EQUIPOS

entel

PROYECTO IRB
FASE III

LA INFORMACIÓN DE ESTE DOCUMENTO ES DE PROPIEDAD INTELECTUAL DE LA EMPRESA ENTEL S.A.

Nombre de plano:

Detalles constructivos

LOSA DE EQUIPOS

Escala:
1:20
1:50

Fecha:
Noviembre 2021

Elaborado por:
Arq. Miriam Mabel Ayala Rodriguez

Revisado por:
Ing. Mauro Franco Mostajo Lopez

Aprobado por:
Ing. Saul Lobaton Valdez

CORTE - Esc.: 1:20

Unión Cercha - Correa Esc:1:5

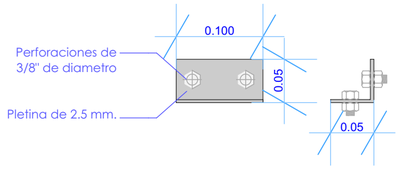

Unión Columna - Cercha Esc:1:5

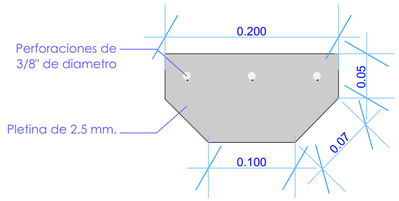

Anclaje de columna Esc:1:10

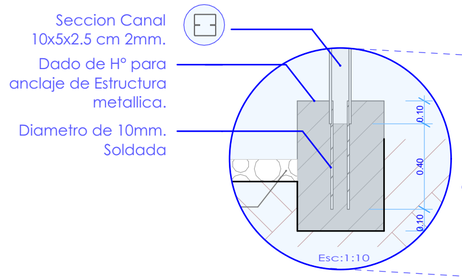

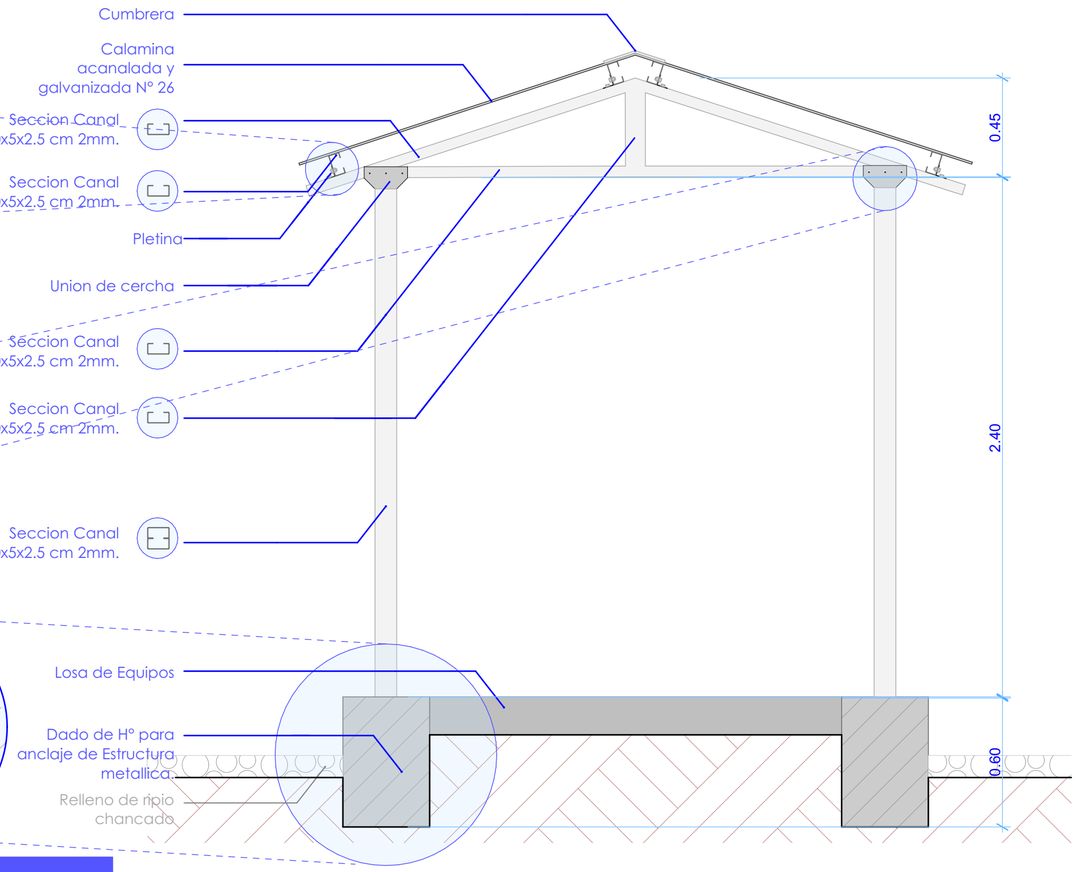

PLANO DE TECHOS - Esc.: 1:50

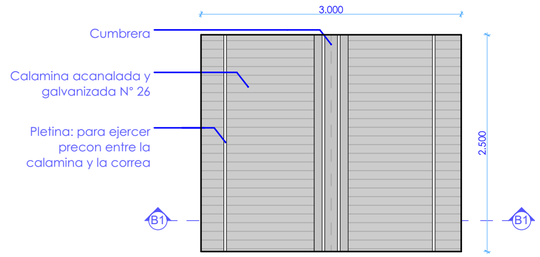

PERSPECTIVAS

PLANTA - Esc.: 1:20

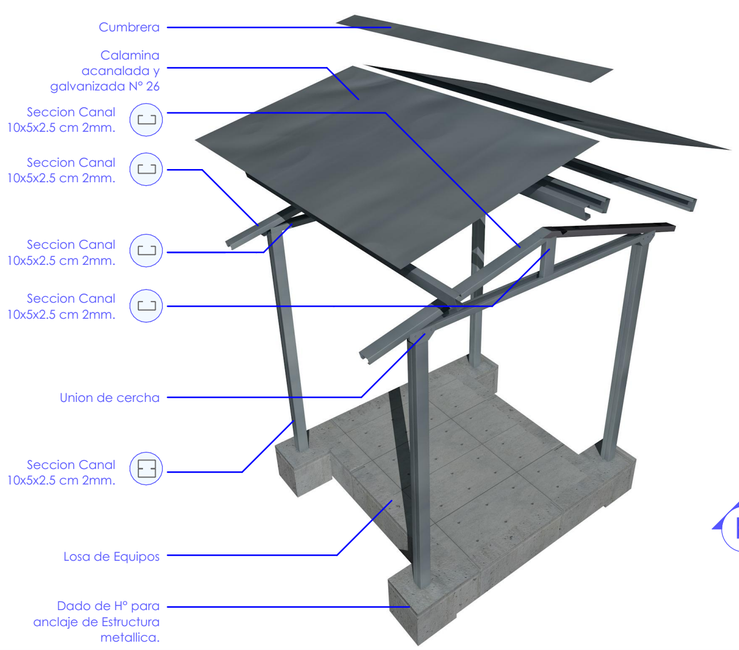

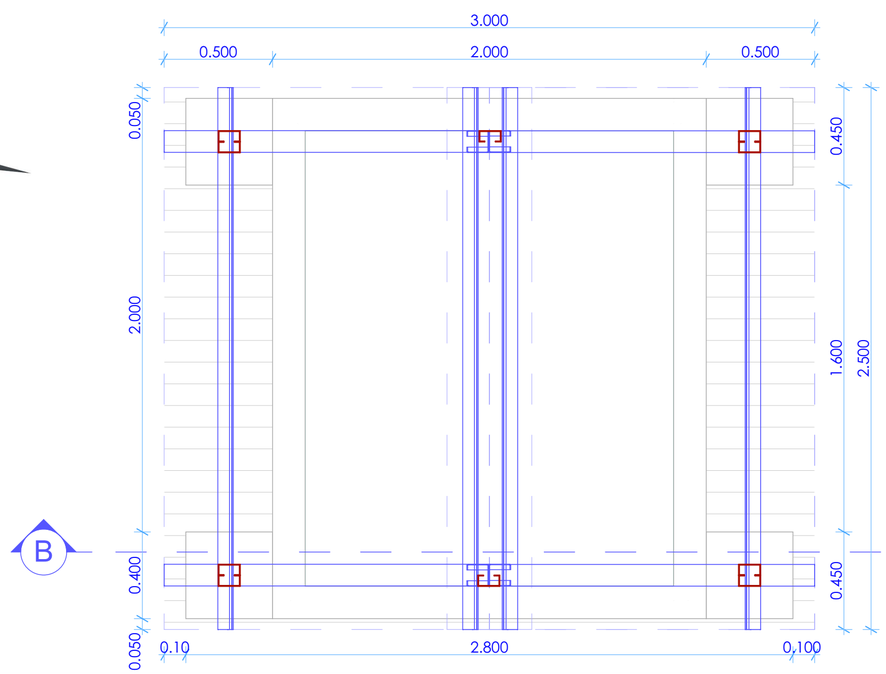

ESTRUCTURA DE LOSA DE EQUIPOS

entel

PROYECTO IRB FASE III

LA INFORMACIÓN DE ESTE DOCUMENTO ES DE PROPIEDAD INTELECTUAL DE LA EMPRESA ENTEL S.A.

Nombre de plano:

Detalles constructivos

ESTRUCTURA - LOSA DE EQUIPOS

Escala:
1:20
1:50
1:10
1:5

Fecha:
Noviembre 2021

Elaborado por:
Arq. Miriam Mabel Ayala Rodriguez

Revisado por:
Ing. Mauro Franco Mostajo Lopez

Aprobado por:
Ing. Saul Lobaton Valdez

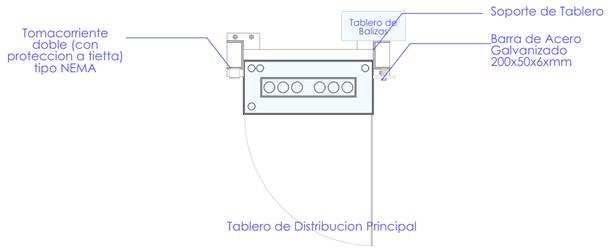

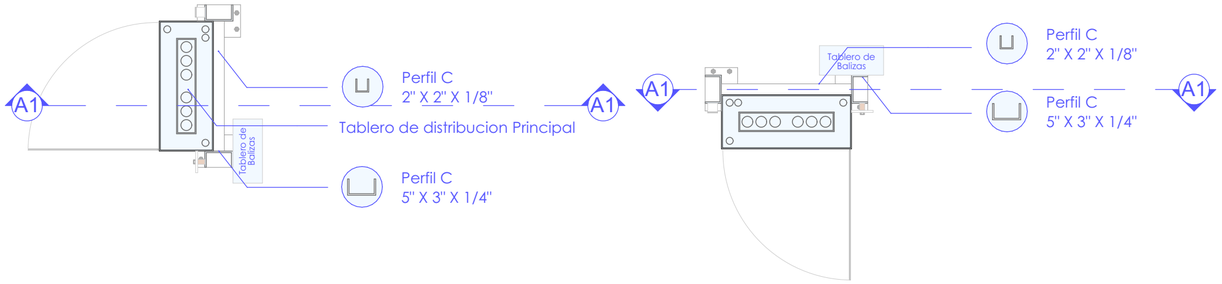

PLANTA - Esc.: 1:20

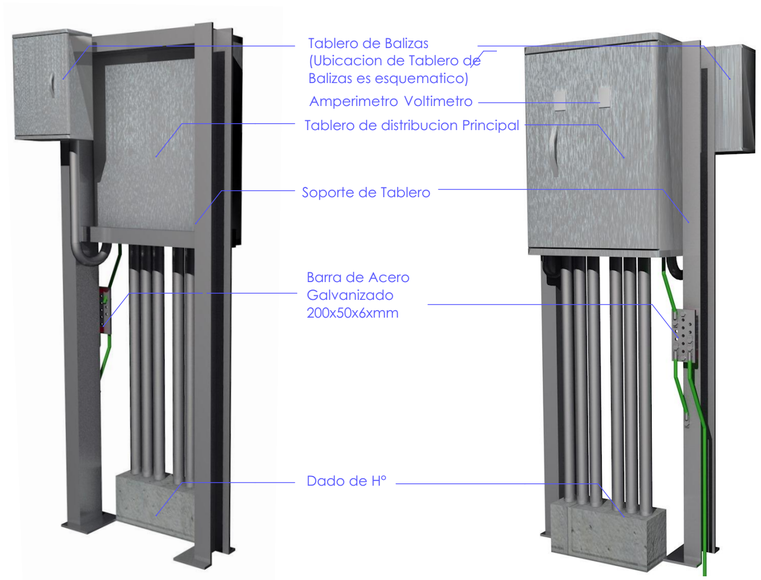

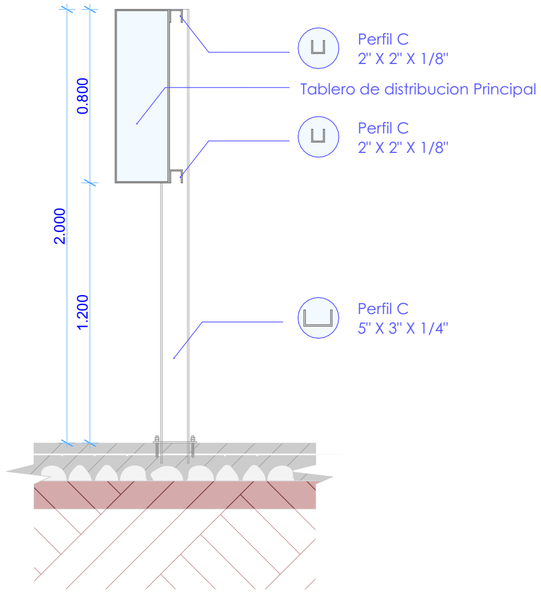

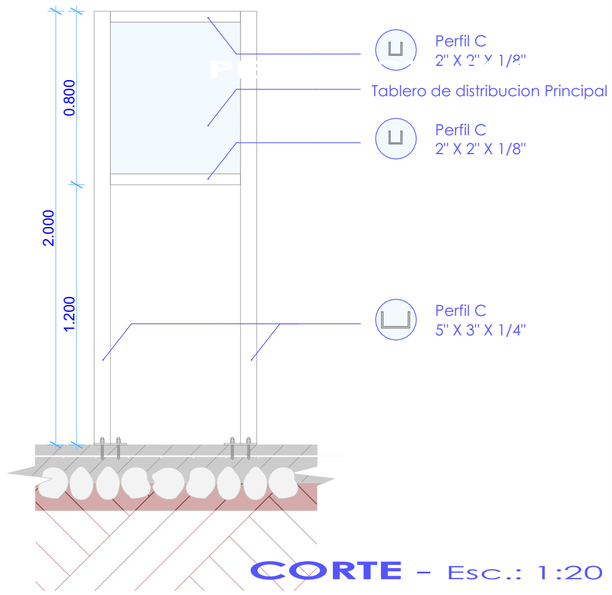

CORTE - Esc.: 1:20

PERSPECTIVA

PERSPECTIVA

ELEVACIONES - Esc.: 1:20

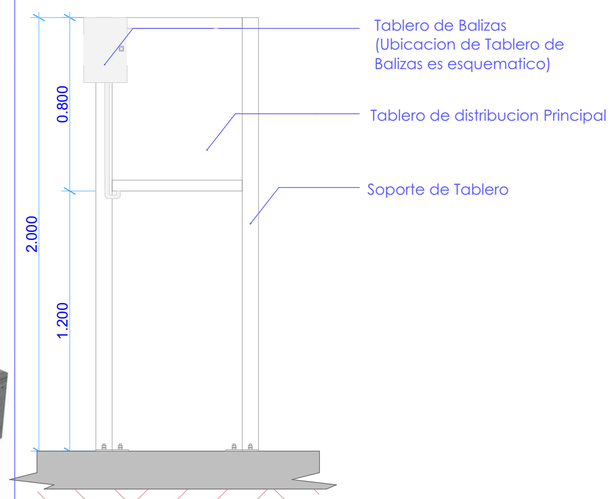

ELEVACIÓN POSTERIOR -

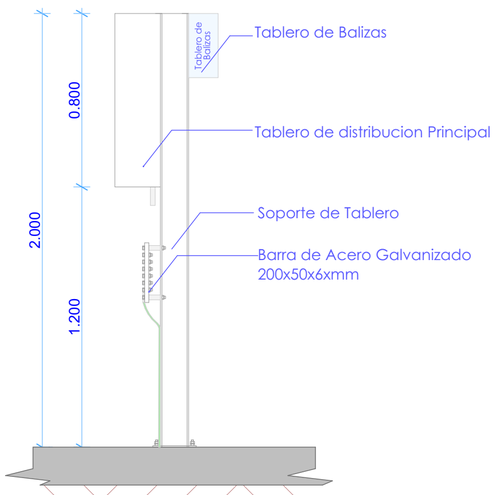

ELEVACIÓN LATERAL -

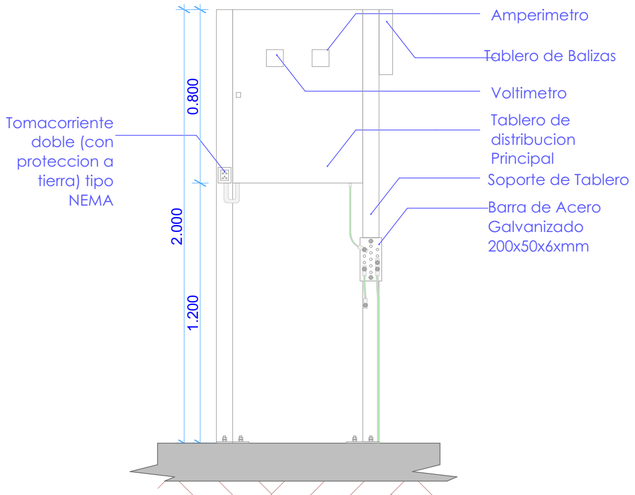

ELEVACIÓN FRONTAL

TABLERO DE DISTRIBUCIÓN PRINCIPAL

entel

PROYECTO IRB FASE III

LA INFORMACIÓN DE ESTE DOCUMENTO ES DE PROPIEDAD INTELECTUAL DE LA EMPRESA ENTEL S.A.

Nombre de plano:

Detalles constructivos

TABLERO DE DISTRIBUCIÓN PRINCIPAL

Escala: 1:20

Fecha: Noviembre 2021

Elaborado por: Arq. Miriam Mabel Ayala Rodriguez

Revisado por: Ing. Mauro Franco Mostajo Lopez

Aprobado por: Ing. Saul Lobaton Valdez

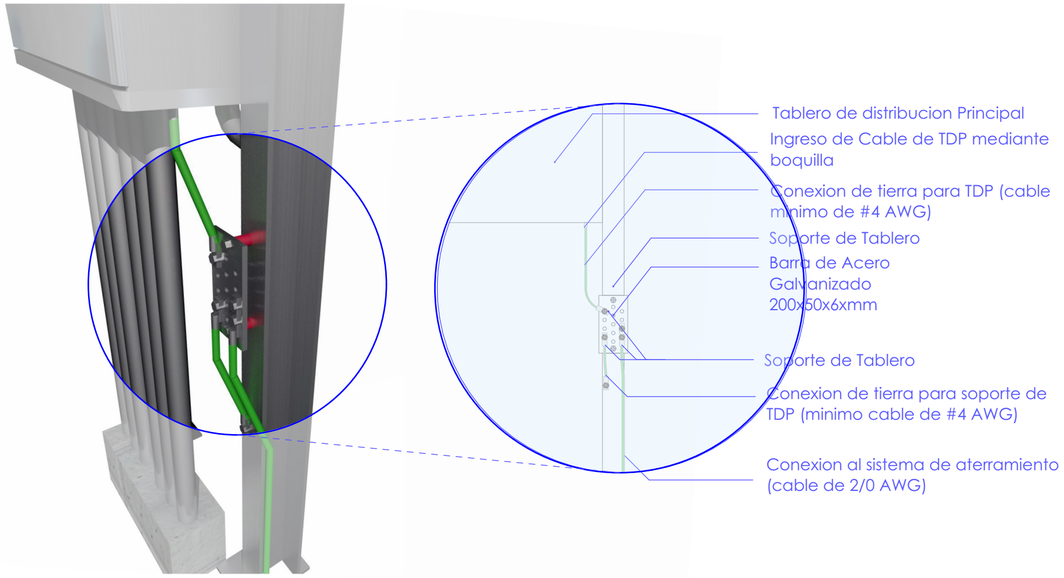

TDP/ BARRA DE ATERRAMIENTO - Esc.: 1:15

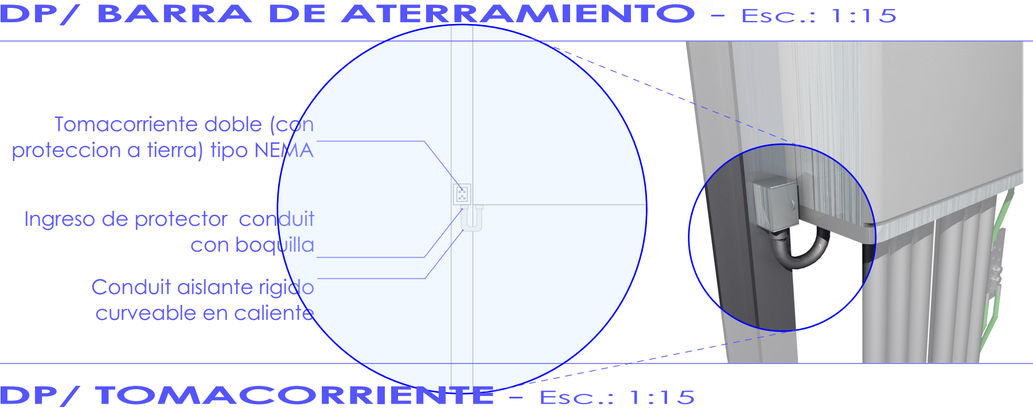

TDP/ TOMACORRIENTE - Esc.: 1:15

ESTRUCTURA DE TDP

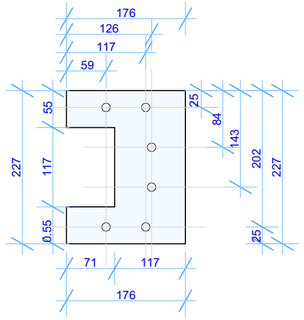

Base de Estructura / TDP - Esc.: Proporcional

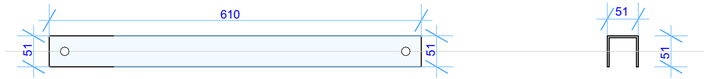

Perfil C 5" X 3" X 1/4" - Esc.: Proporcional

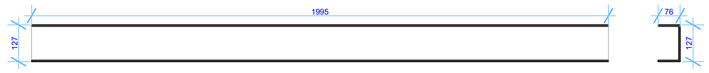

Perfil C 2" X 2" X 1/8" - Esc.: Proporcional

PERSPECTIVA

PLANTA - Esc.: 1:20

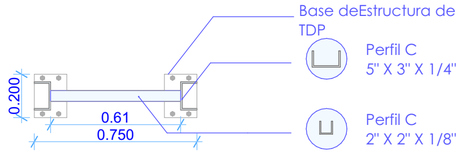

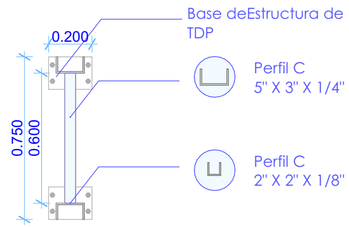

CORTE - Esc.: 1:20

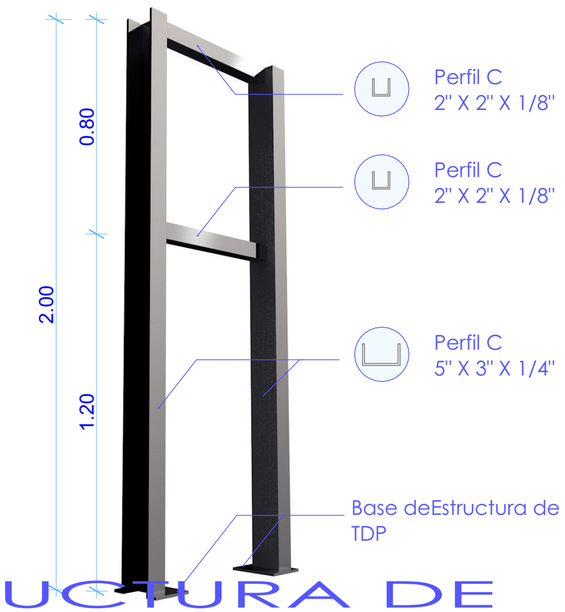

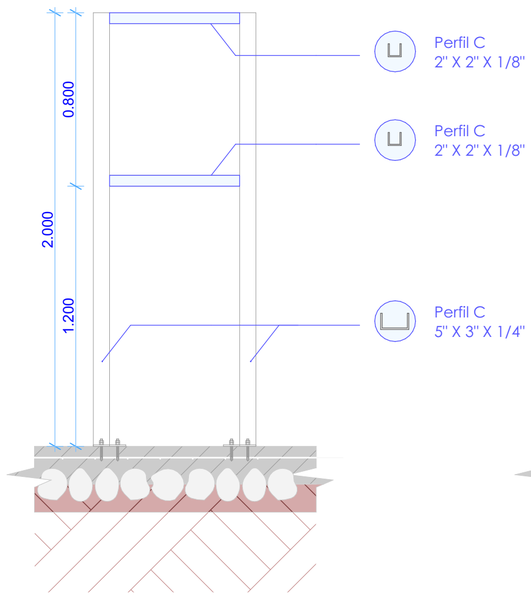

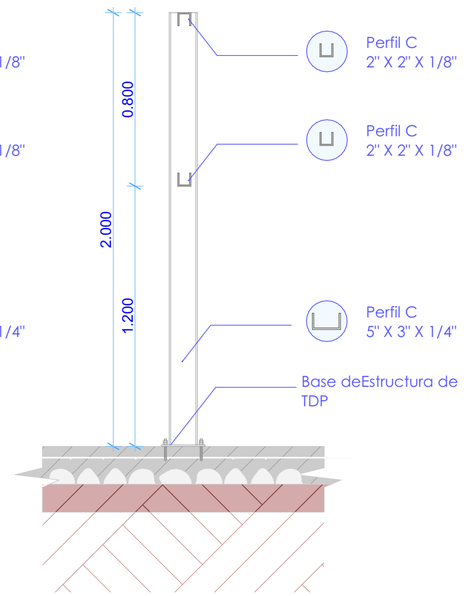

ESTRUCTURA DE TABLERO DE DISTRIBUCIÓN PRINCIPAL

entel

PROYECTO IRB FASE III

LA INFORMACIÓN DE ESTE DOCUMENTO ES DE PROPIEDAD INTELECTUAL DE LA EMPRESA ENTEL S.A.

Nombre de plano:

Detalles constructivos

TABLERO DE DISTRIBUCIÓN PRINCIPAL

Escala:
1:20
1:15

Fecha:
Noviembre 2021

Elaborado por:
Arq. Miriam Mabel Ayala Rodriguez

Revisado por:
Ing. Mauro Franco Mostajo Lopez

Aprobado por:
Ing. Saul Lobaton Valdez

PERSPECTIVAS

LOSA DE EQUIPOS

PERSPECTIVAS

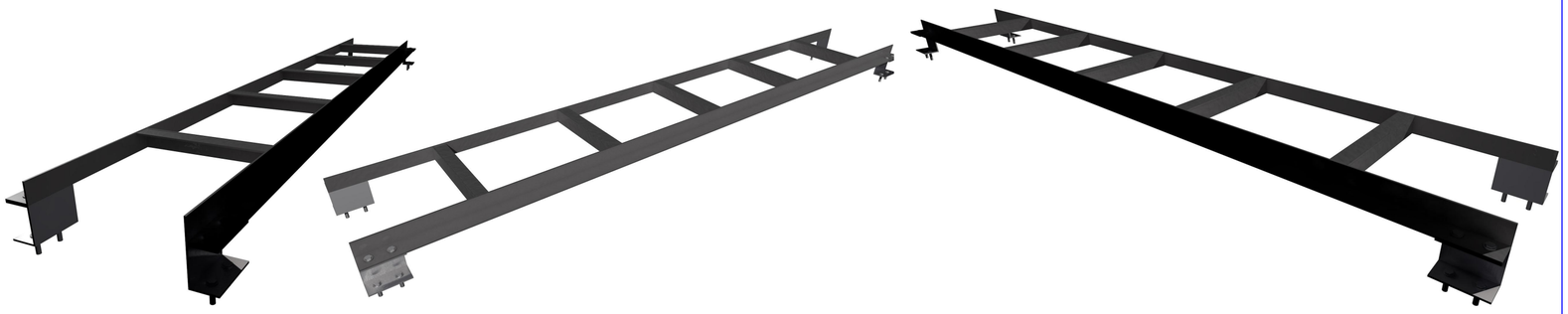

PLANTA - Esc.: 1:15

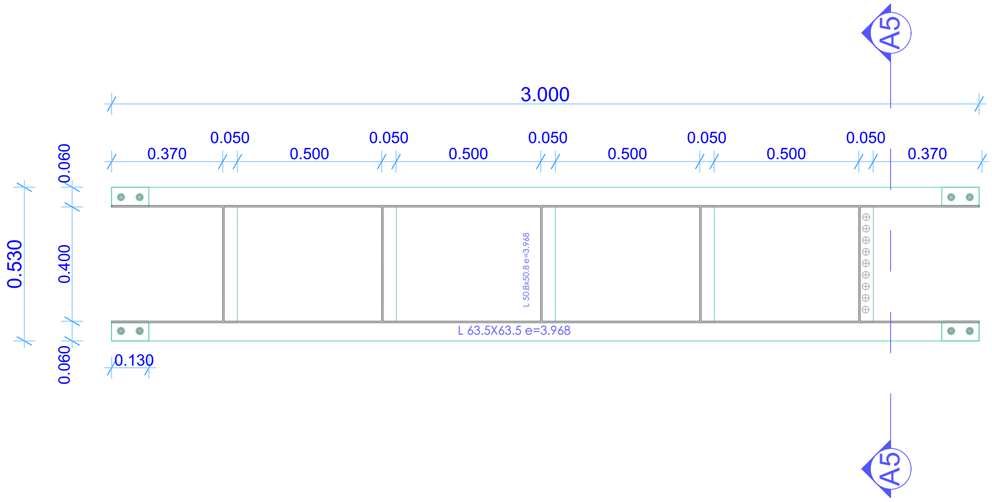

DETALLE - PERFIL C - Esc.: 1:5

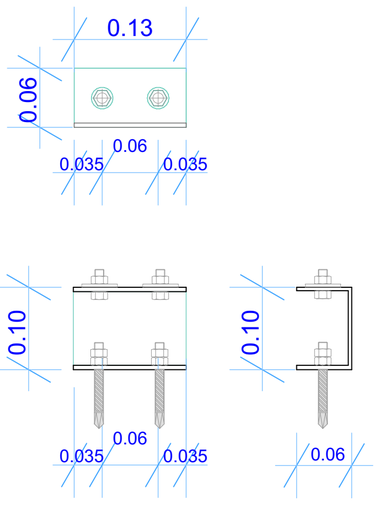

CORTE - Esc.: 1:15

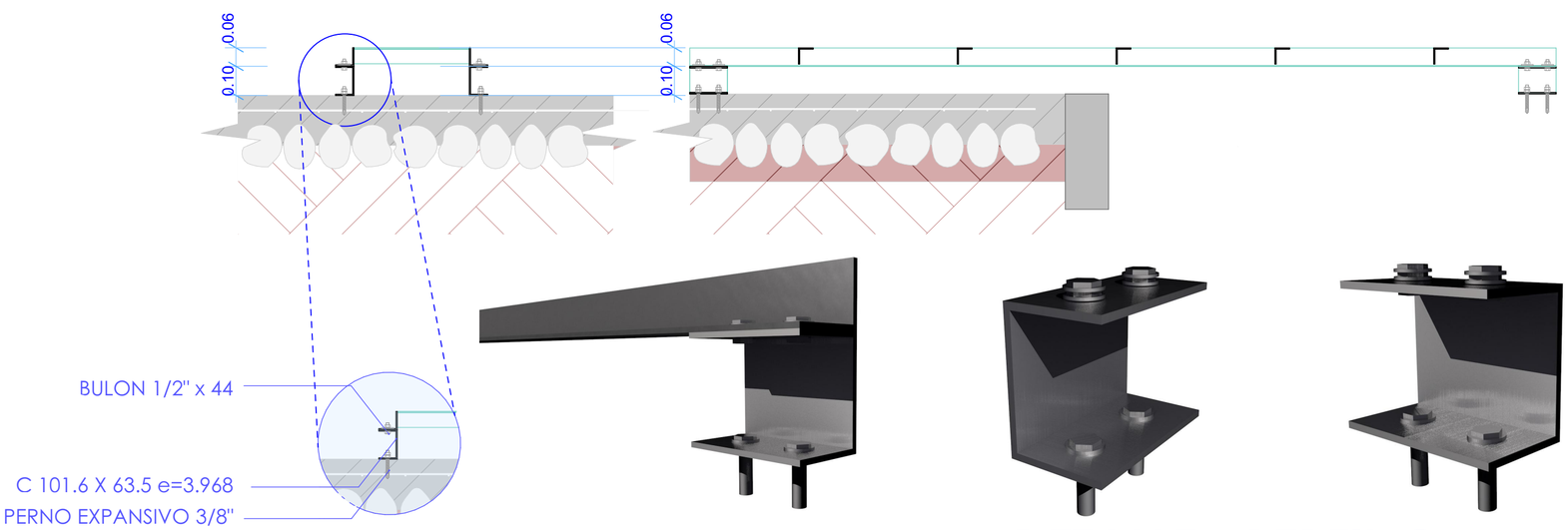

DETALLE - PERFIL C - Esc.: 1:5

ESCALERILLA PORTA CABLE

entel

PROYECTO IRB
FASE III

LA INFORMACIÓN DE ESTE DOCUMENTO ES DE PROPIEDAD INTELECTUAL DE LA EMPRESA ENTEL S.A.

Nombre de plano:
Detalles constructivos

ESCALERILLA PORTA CABLE

Escala:
1:20
1:15
1:5

Fecha:
Noviembre 2021

Elaborado por:
Arq. Miriam Mabel Ayala Rodriguez

Revisado por:
Ing. Mauro Franco Mostajo Lopez

Aprobado por:
Ing. Saul Lobaton Valdez

ELEVACION - Esc.: 1:20

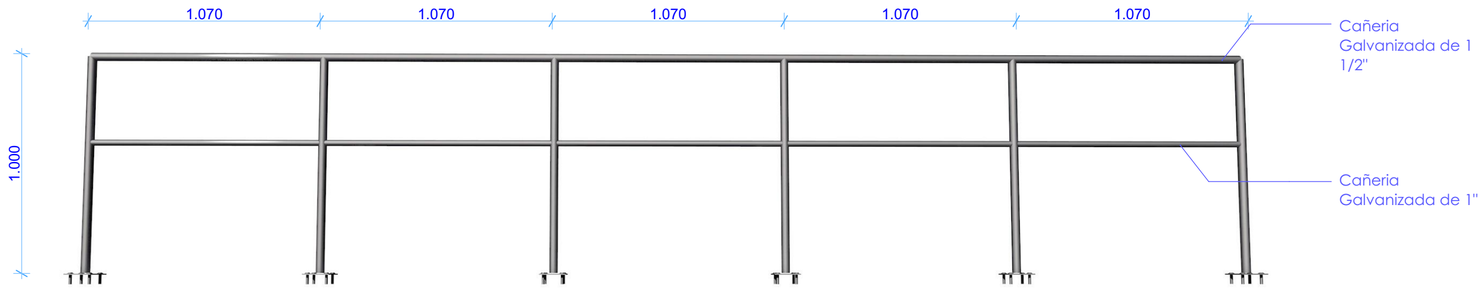

CORTE - Esc.: 1:20

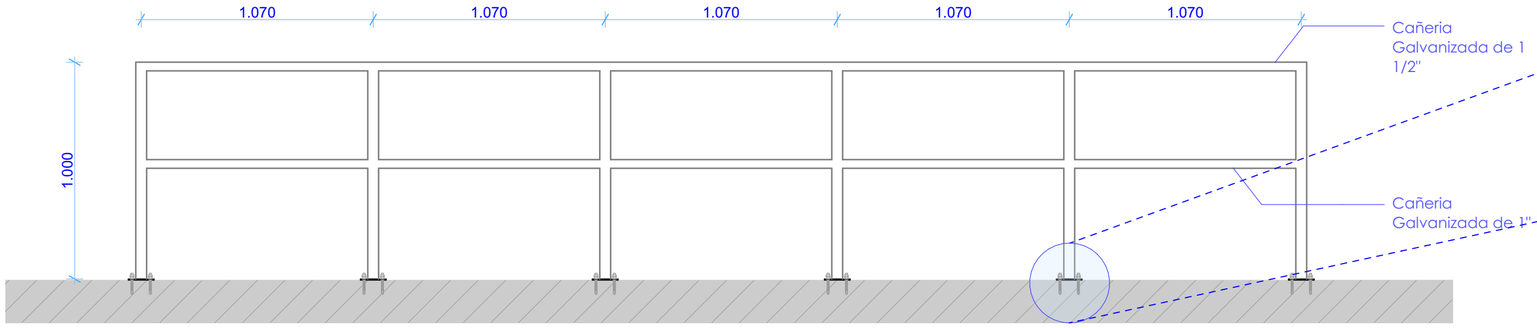

DETALLE -PLANCHA - Esc.: 1:10

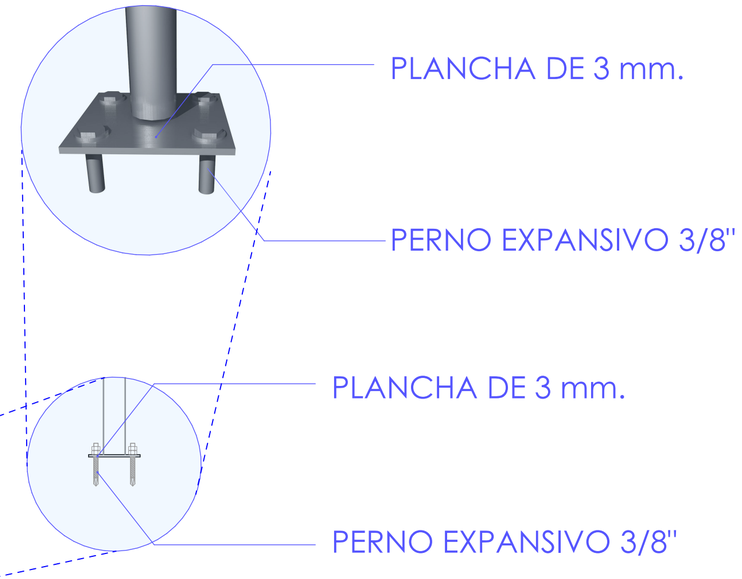

PLANTA - Esc.: 1:20

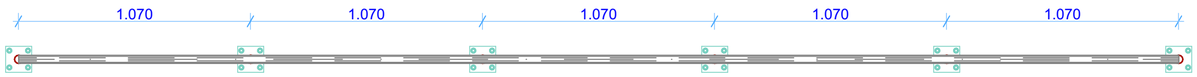

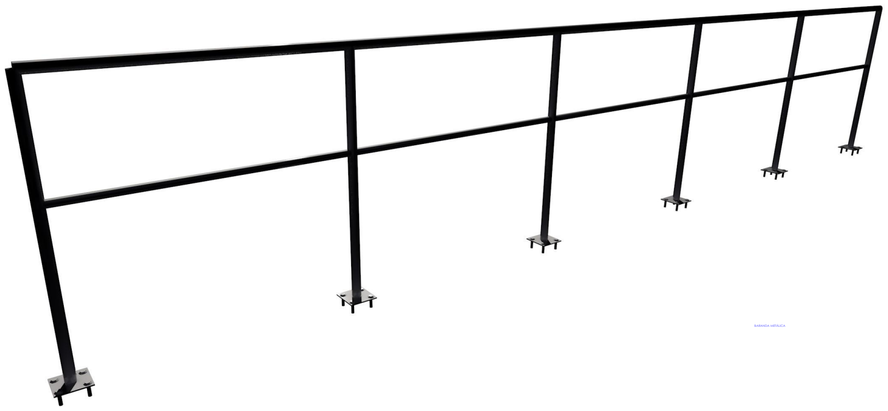

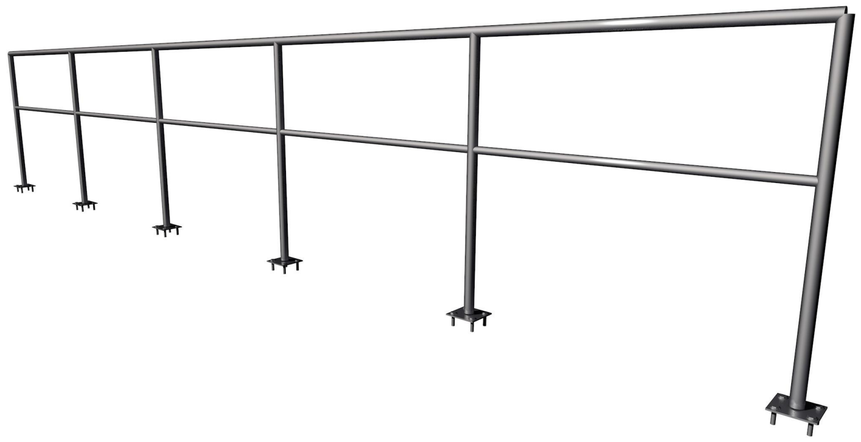

PERSPECTIVAS

BARANDA METÁLICA

entel

PROYECTO IRB
FASE III

LA INFORMACIÓN DE ESTE DOCUMENTO ES DE PROPIEDAD INTELECTUAL DE LA EMPRESA ENTEL S.A.

Nombre de plano:
Detalles constructivos

BARANDA METALLICA

Escala:
1:20
1:10

Fecha:
Noviembre 2021

Elaborado por:
Arq. Miriam Mabel Ayala Rodriguez

Revisado por:
Ing. Mauro Franco Mostajo Lopez

Aprobado por:
Ing. Saul Lobaton Valdez

PLANTA - Esc.: 1:15

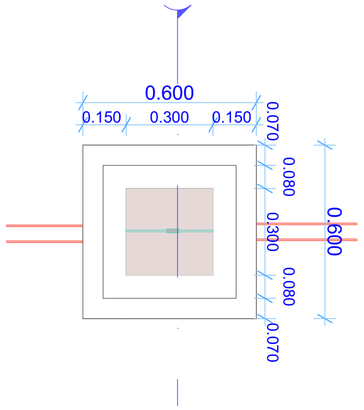

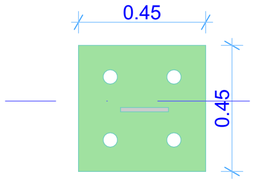

PERSPECTIVA

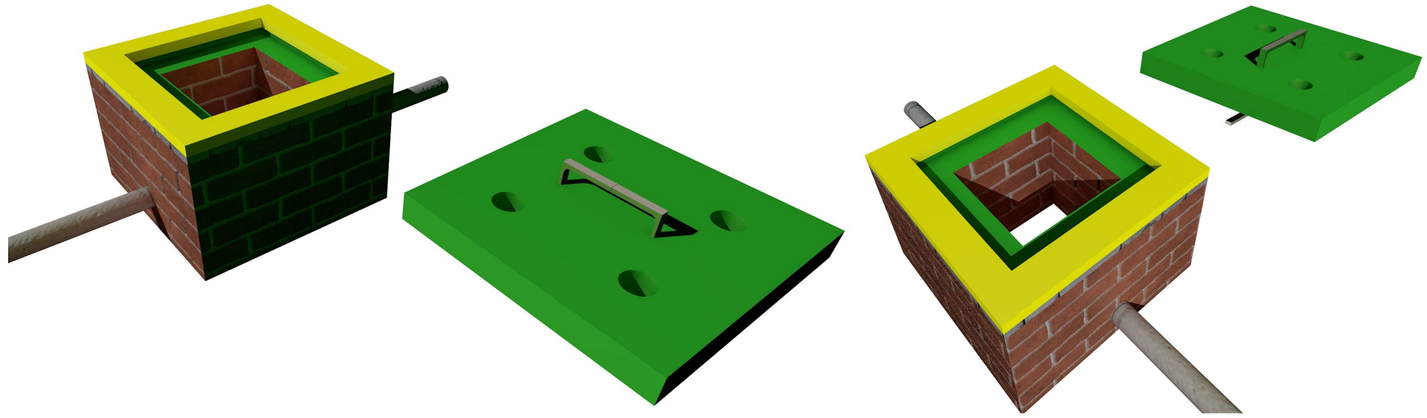

CORTE - Esc.: 1:15

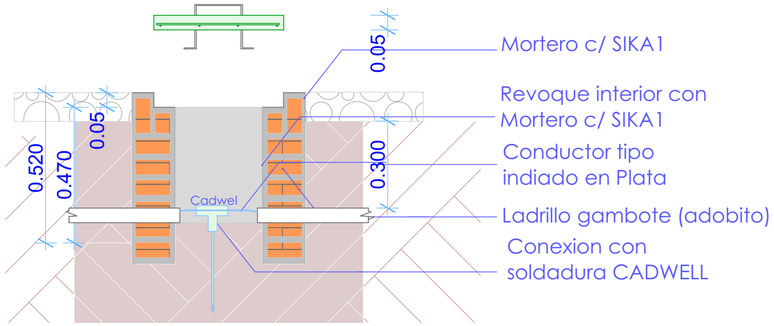

PLANIMETRÍA Esc.: 1:15

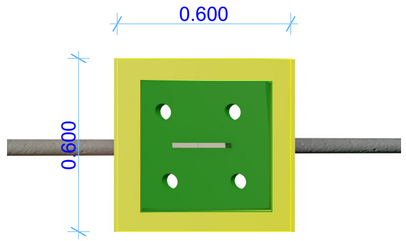

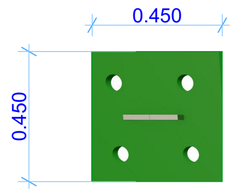

CORTE - Esc.: 1:25

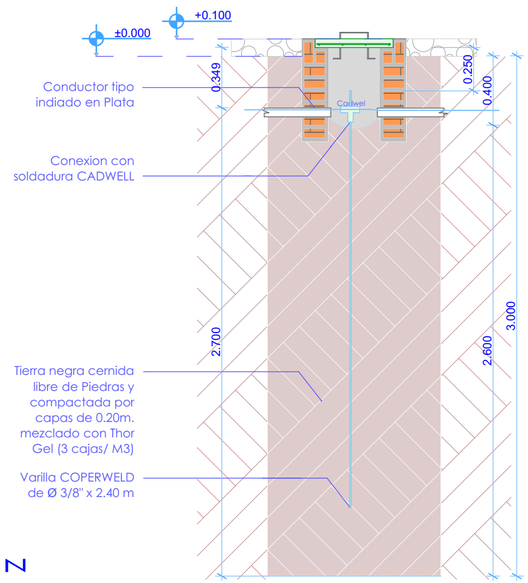

POZO DE TIERRA
CON CÁMARA DE INSPECCIÓN

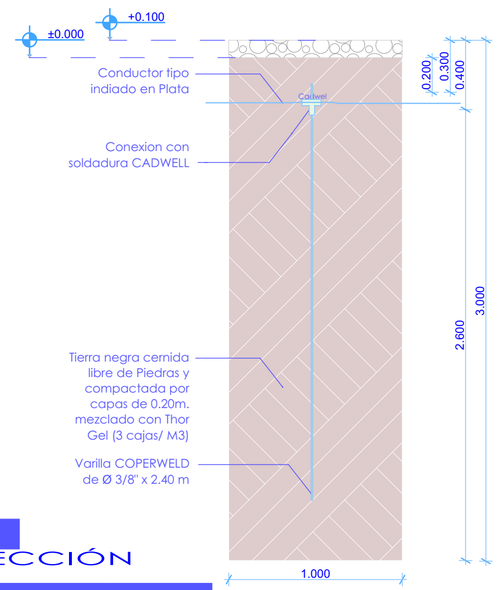

POZO DE TIERRA
SIN CÁMARA DE INSPECCIÓN

CAMARA DE REGISTRO- SISTEMA DE ATERRAMIENTO

entel

PROYECTO IRB
FASE III

LA INFORMACIÓN DE ESTE DOCUMENTO ES DE PROPIEDAD INTELECTUAL DE LA EMPRESA ENTEL S.A.

Nombre de plano:
Detalles constructivos
SISTEMA DE TIERRA

Escala:
1:20
1:15

Fecha:
Noviembre 2021

Elaborado por:
Arq. Miriam Mabel Ayala Rodriguez

Revisado por:
Ing. Mauro Franco Mostajo Lopez

Aprobado por:
Ing. Saul Lobaton Valdez

PLANTA - Esc.: 1:30

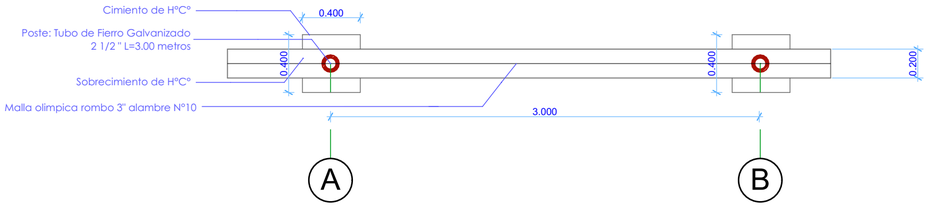

PERSPECTIVA

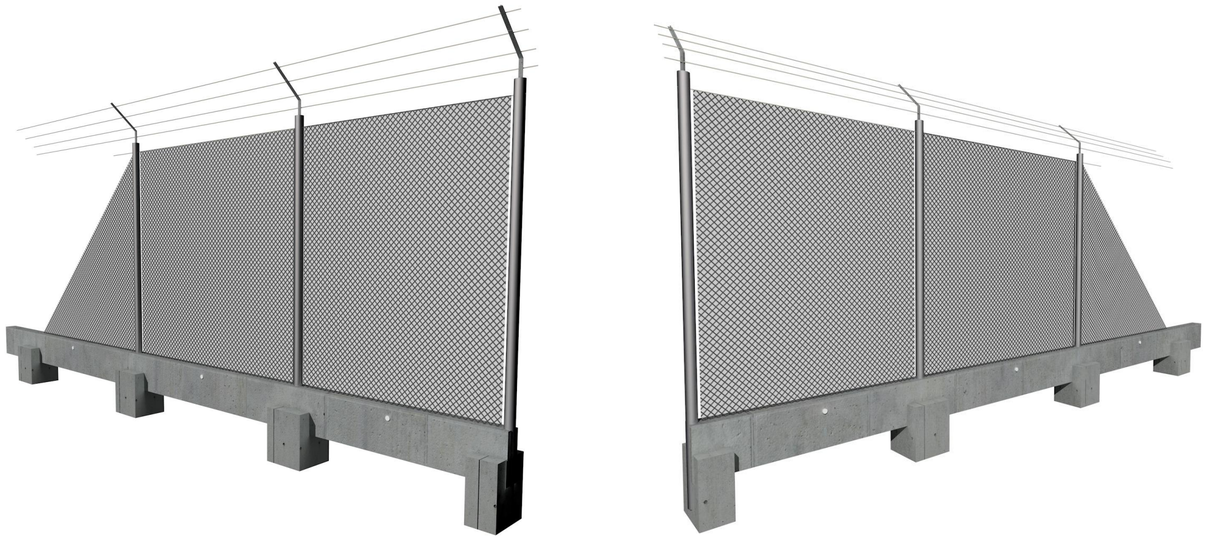

CORTE - Esc.: 1:30

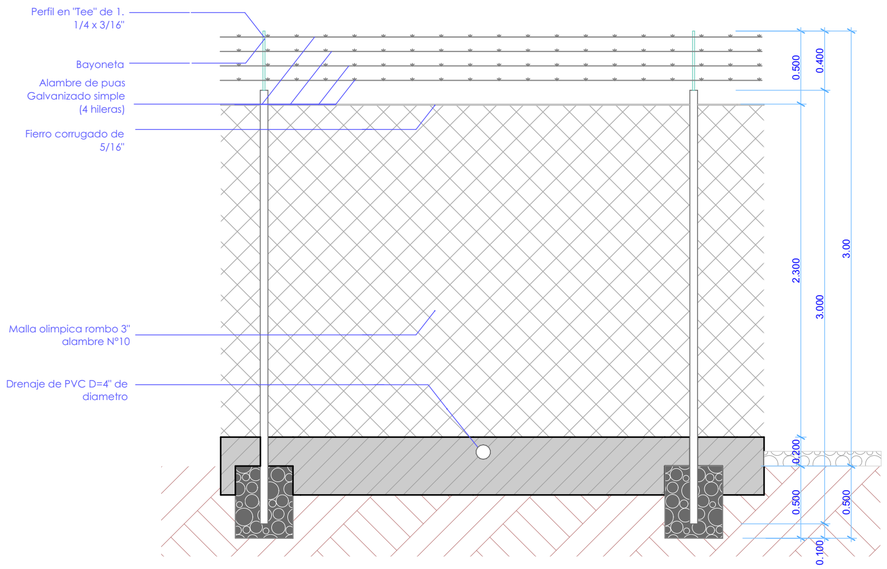

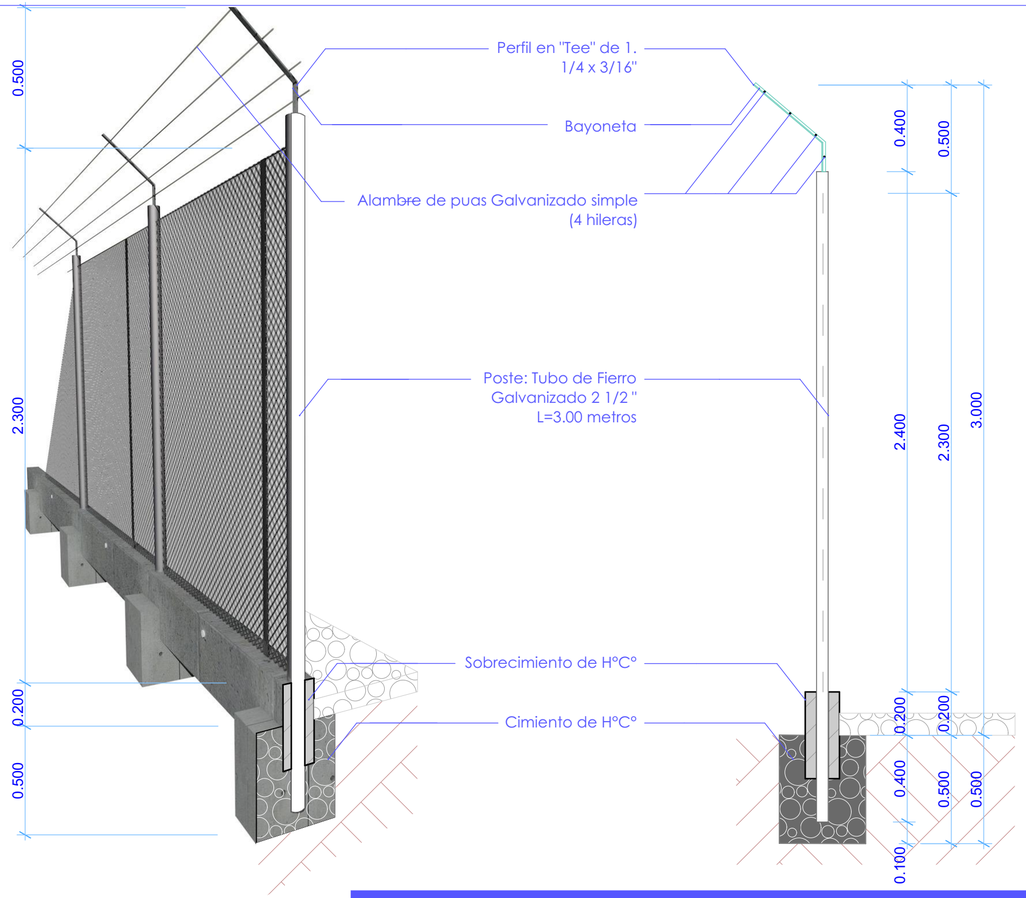

CORTE - Esc.: 1:20

CERCO DE MALLA OLÍMPICA

entel

PROYECTO IRB FASE III

LA INFORMACIÓN DE ESTE DOCUMENTO ES DE PROPIEDAD INTELECTUAL DE LA EMPRESA ENTEL S.A.

Nombre de plano:

Detalles constructivos

CERCO DE MALLA OLÍMPICA

Escala:
1:20
1:30

Fecha:
Noviembre 2021

Elaborado por:
Arq. Miriam Mabel Ayala Rodriguez

Revisado por:
Ing. Mauro Franco Mostajo Lopez

Aprobado por:
Ing. Saul Lobaton Valdez

CORTE - Esc.: 1:20

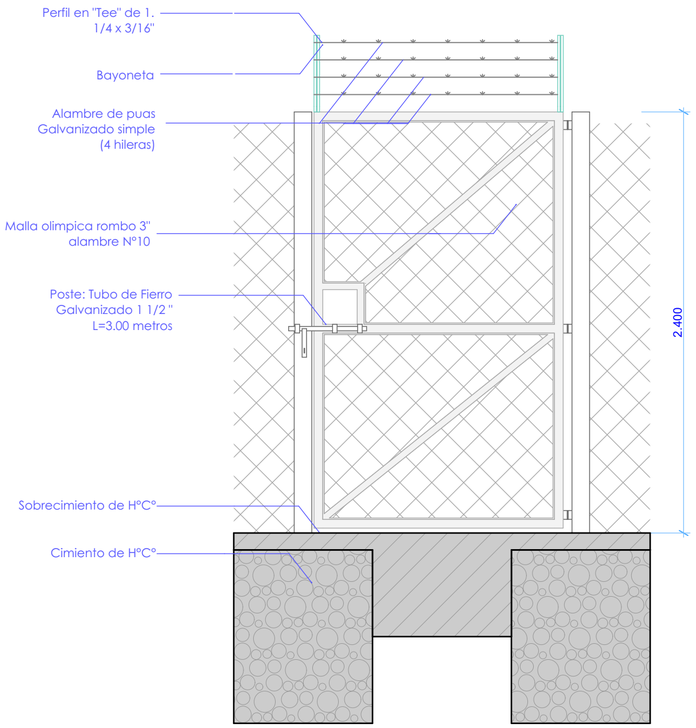

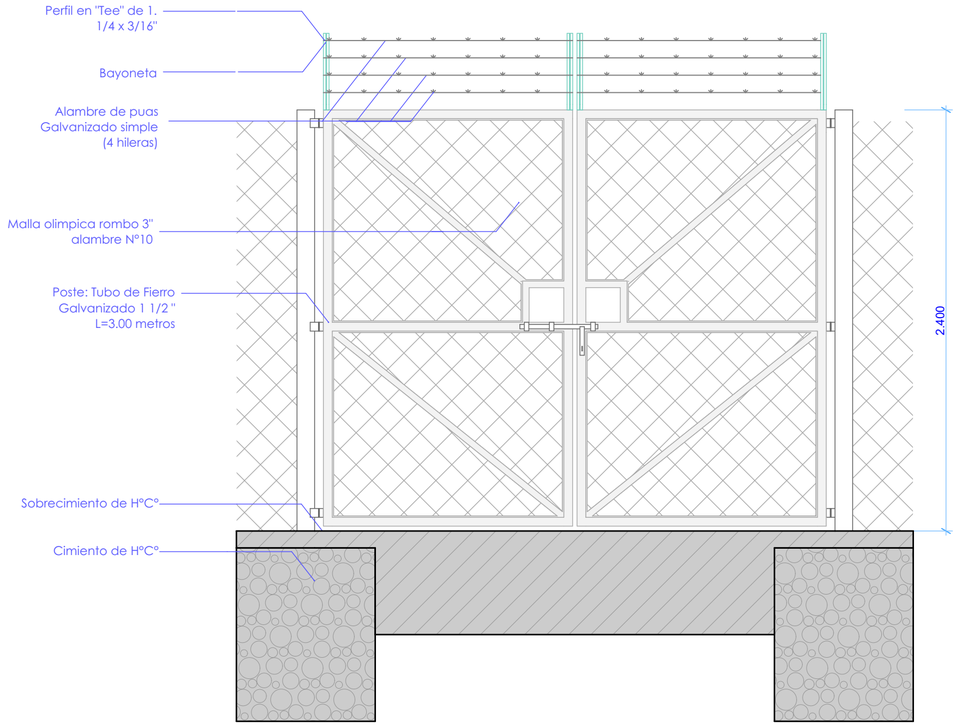

PERSPECTIVA

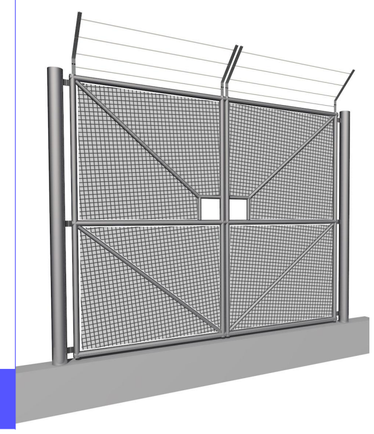

PLANTA - Esc.: 1:20

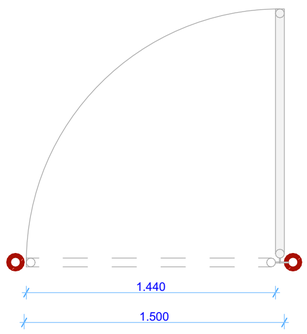

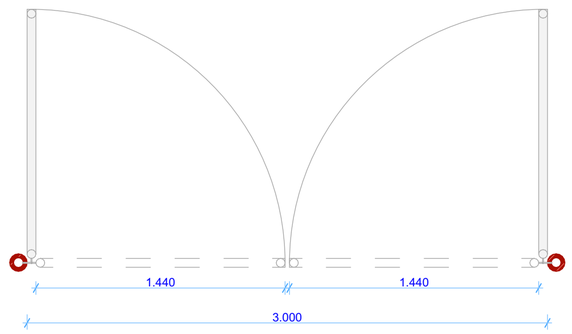

PUERTA Y PORTÓN DE INGRESO

entel

PROYECTO IRB
FASE III

LA INFORMACIÓN DE ESTE DOCUMENTO ES DE PROPIEDAD INTELECTUAL DE LA EMPRESA ENTEL S.A.

Nombre de plano:
Detalles constructivos

PUERTA Y PORTÓN DE INGRESO

Escala: 1:20

Fecha: Noviembre 2021

Elaborado por: Arq. Miriam Mabel Ayala Rodriguez

Revisado por: Ing. Mauro Franco Mostajo Lopez

Aprobado por: Ing. Saul Lobaton Valdez

PERSPECTIVA

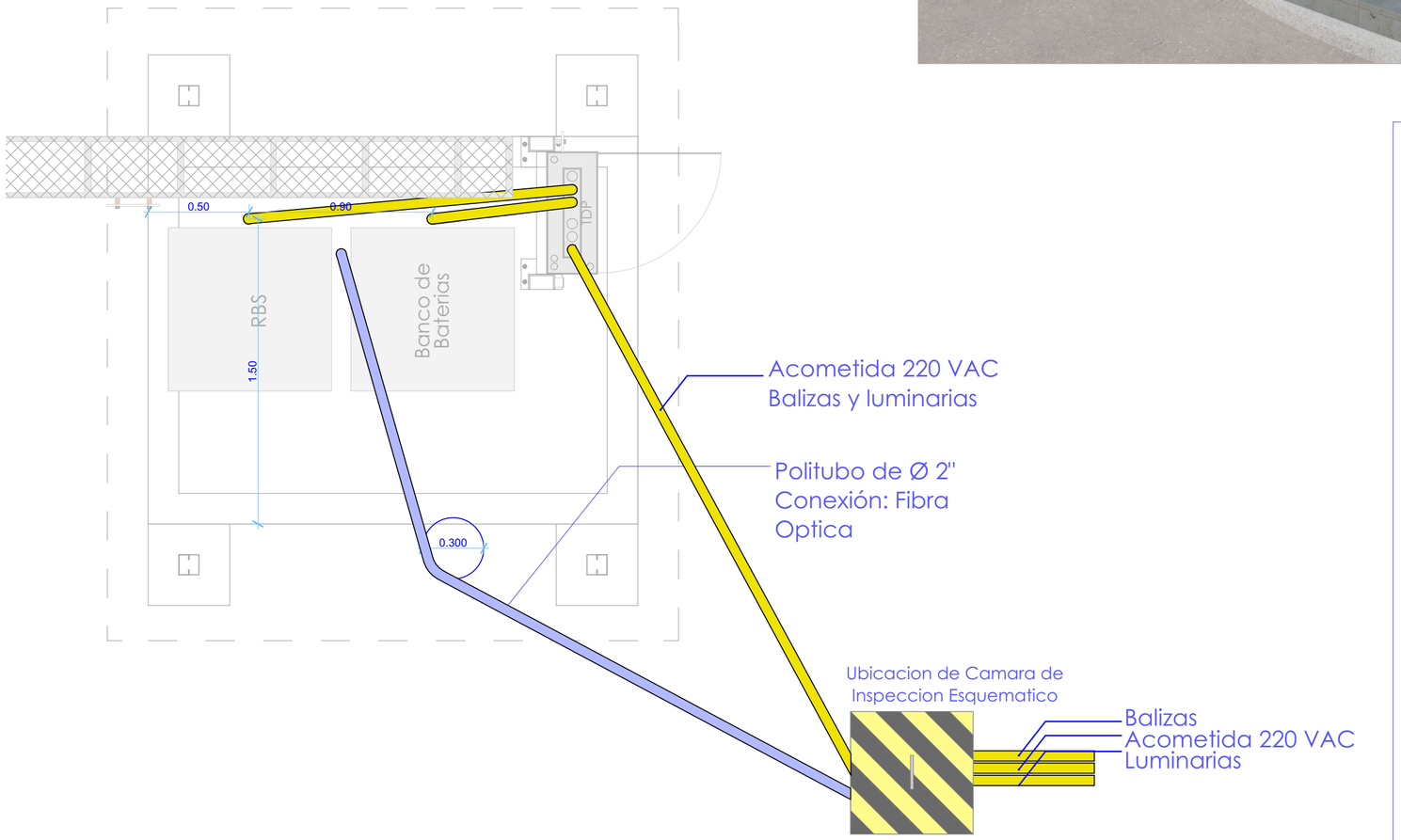

PLANTA - Esc.: 1:20

LOSA DE EQUIPOS / FIBRA ÓPTICA

entel

PROYECTO IRB
FASE III

LA INFORMACIÓN DE ESTE DOCUMENTO ES DE PROPIEDAD INTELECTUAL DE LA EMPRESA ENTEL S.A.

Nombre de plano:

Detalles constructivos

LOSA DE EQUIPOS FIBRA ÓPTICA

Escala: 1:20

Fecha: Noviembre 2021

Elaborado por: Arq. Miriam Mabel Ayala Rodriguez

Revisado por: Ing. Mauro Franco Mostajo Lopez

Aprobado por: Ing. Saul Lobaton Valdez

PLANTA - Esc.: 1:30

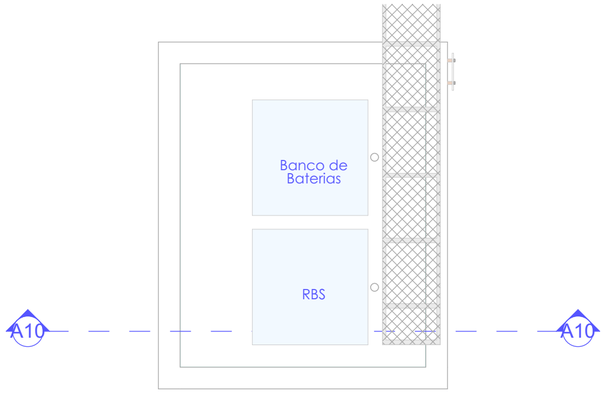

CORTE - Esc.: 1:30

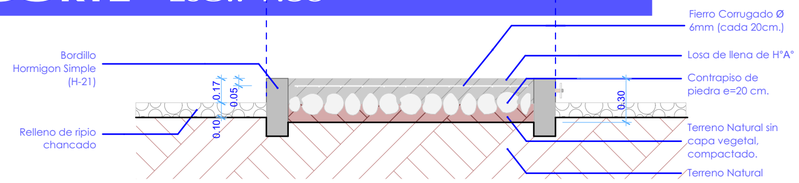

LOSA DE EQUIPOS- RADIO BASE

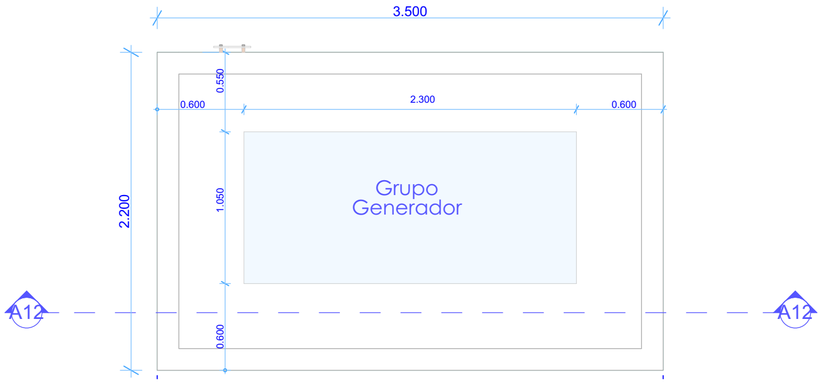

CORTE - Esc.: 1:30

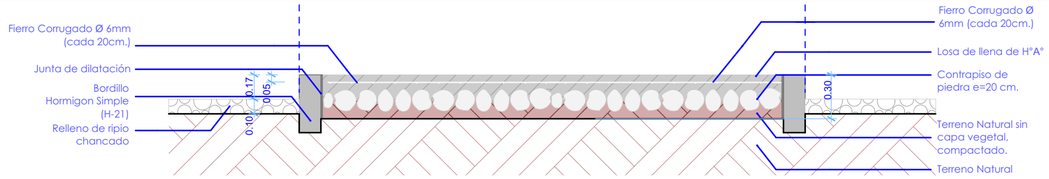

LOSA DE EQUIPOS- GRUPO GENERADOR

PLANTA - Esc.: 1:30

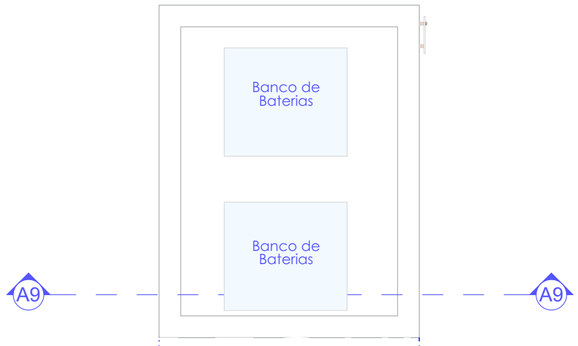

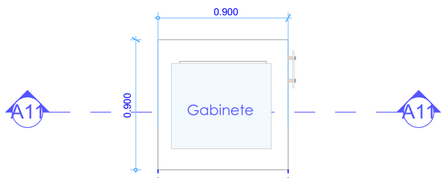

CORTE - Esc.: 1:30

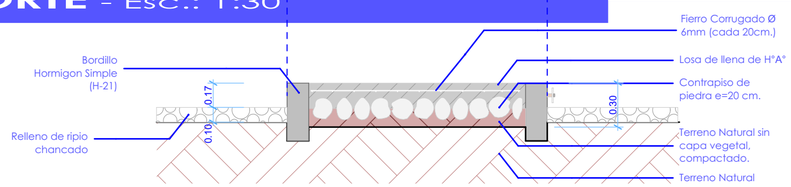

LOSA DE EQUIPOS- PANELES SOLARES (GABINETE DE BATERIAS X2)

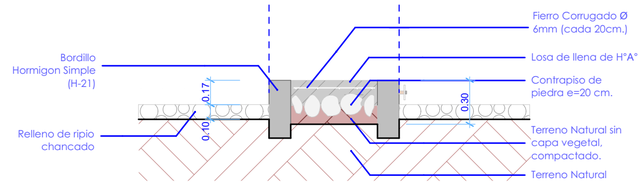

LOSA DE EQUIPOS- PANELES SOLARES (GABINETE DE CONTROL)

LOSA DE EQUIPOS/ PANELES SOLARES, GRUPO GENERADOR

entel

PROYECTO IRB FASE III

LA INFORMACIÓN DE ESTE DOCUMENTO ES DE PROPIEDAD INTELECTUAL DE LA EMPRESA ENTEL S.A.

Nombre de plano:
Detalles constructivos
LOSA DE EQUIPOS

Escala:
1:20
1:30

Fecha:
Noviembre 2021

Elaborado por:
Arq. Miriam Mabel Ayala Rodriguez

Revisado por:
Ing. Mauro Franco Mostajo Lopez

Aprobado por:
Ing. Saul Lobaton Valdez

MONTANTE ANGULAR

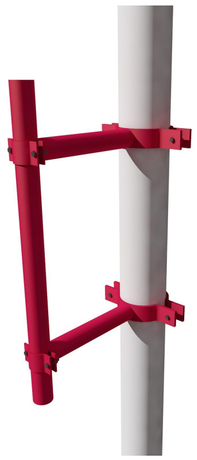

MONTANTE TUBULAR
PERSPECTIVA

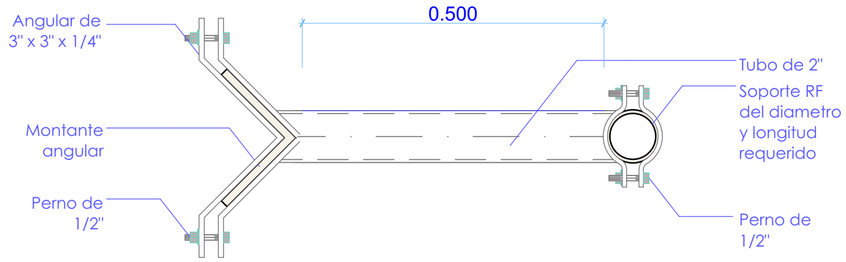

PLANTA

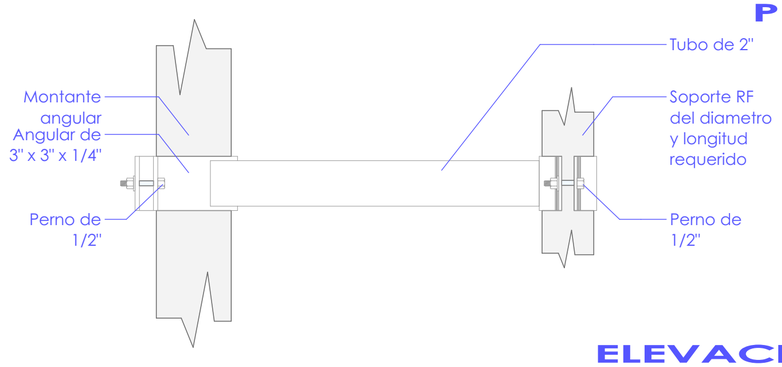

ELEVACIONES

MONTANTE ANGULAR

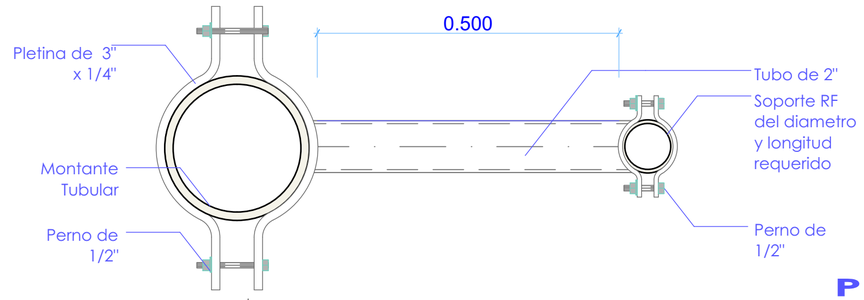

PLANTA

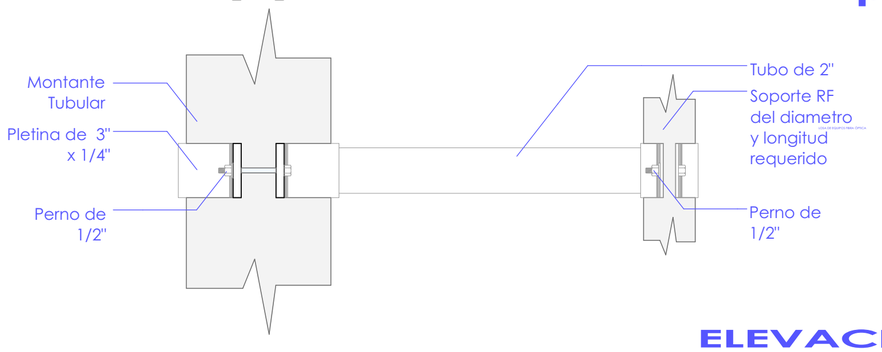

ELEVACIONES

MONTANTE TUBULAR

ESPECIFICACIONES

El plano determinara la forma de fabricación genérica de soportes para antenas sectoriales.

Las abrazaderas para sujeción de soporte y montante varían de acuerdo a la dimensión del perfil pero se debe mantener la estructura.

Todos los elementos deben ser galvanizados en caliente según Especificaciones Técnicas.

Se debe considerar el contar con una abrazadera para cada soporte o según instrucción del supervisor.

La soldadura debe ser de calidad y garantizar la unión de los elementos.

entel

PROYECTO IRB
FASE III

LA INFORMACIÓN DE ESTE DOCUMENTO ES DE PROPIEDAD INTELECTUAL DE LA EMPRESA ENTEL S.A.

Nombre de plano:

Detalles constructivos

SOPORTE DE ANTENA DE MICROONDAS (MW)

Escala:
1:20
1:30

Fecha:
Noviembre 2021

Elaborado por:
Arq. Miriam Mabel Ayala Rodriguez

Revisado por:
Ing. Mauro Franco Mostajo Lopez

Aprobado por:
Ing. Saul Lobaton Valdez

SOPORTE DE ANTENA DE MICROONDAS (MW)

PERSPECTIVA

PLANTA - Esc.: 1:20

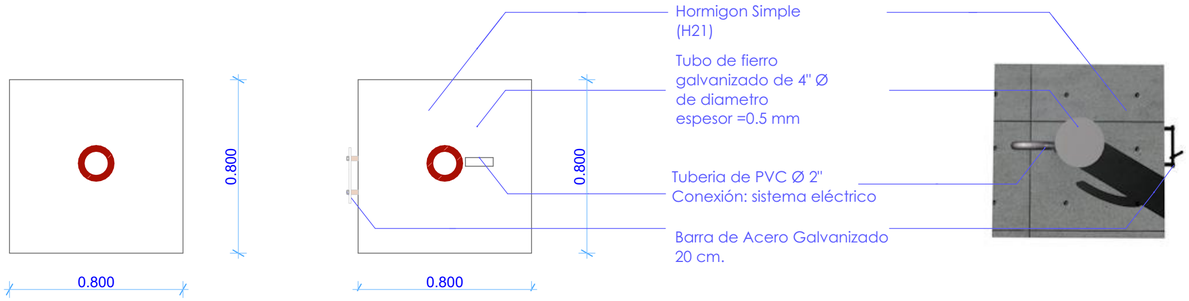

ESPECIFICACIONES

Ductos adheridos a Tubo de fierro galvanizado de 4" Ø de diámetro espesor =0.5 mm con precintos metálicos

CORTE - Esc.: 1:20

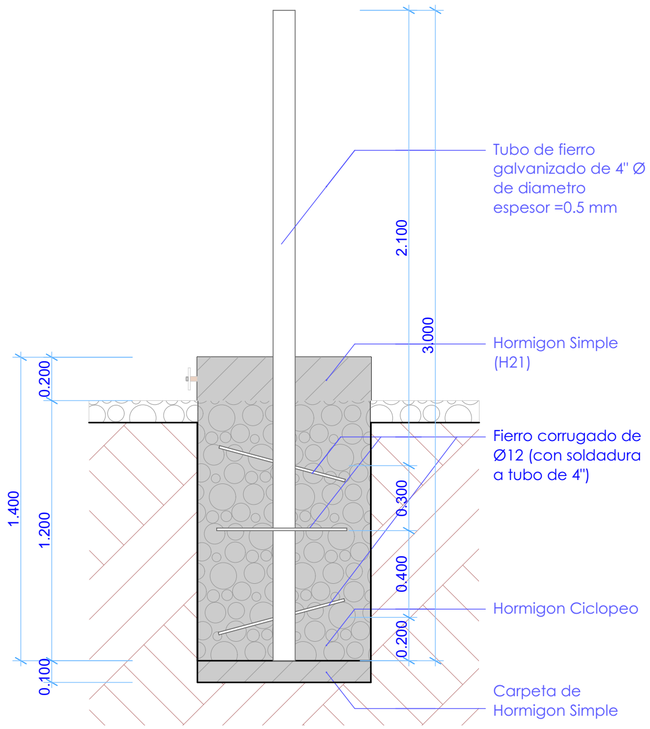

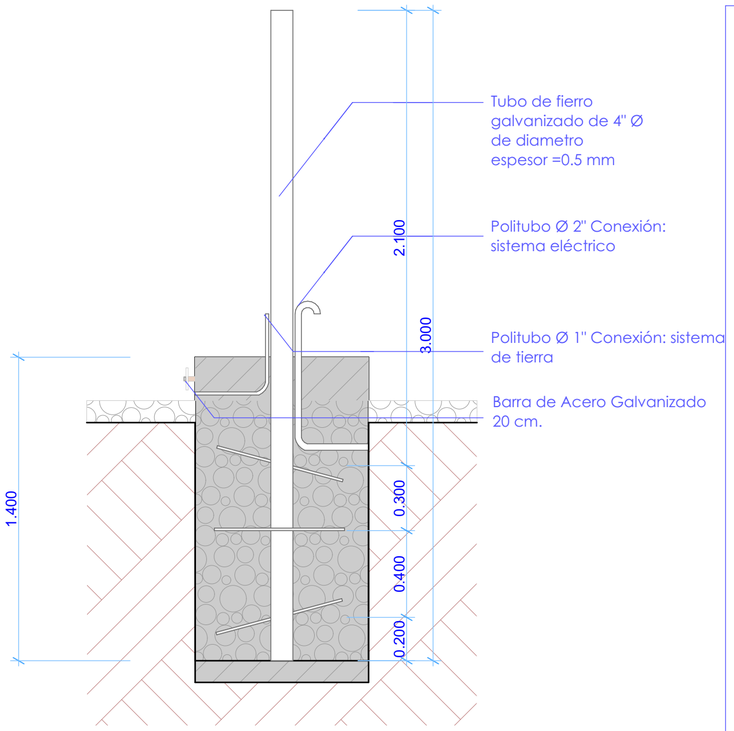

entel

PROYECTO IRB
FASE III

LA INFORMACIÓN DE ESTE DOCUMENTO ES DE PROPIEDAD INTELECTUAL DE LA EMPRESA ENTEL S.A.

Nombre de plano:
Detalles constructivos
SOPORTE DE ANTENA SATELITAL (VSAT)

Escala: 1:20

Fecha: Noviembre 2021

Elaborado por: Arq. Miriam Mabel Ayala Rodriguez

Revisado por: Ing. Mauro Franco Mostajo Lopez

Aprobado por: Ing. Saul Lobaton Valdez

SOPORTE DE ANTENA SATELITAL